SILESIA
KAN GROUP

KATALOG PRODUKTÓW

POMPY CIEPŁA

2026

Install the **future**

KAN GROUP

Spis treści

Gruntowe pompy ciepła

Gruntowa pompa ciepła **ST EARTH INVERTER 3-14, 7-21** 4

Gruntowa pompa ciepła **ST EARTH 40, 50, 60, 70, 80, 90** 6

Powietrzne pompy ciepła

Powietrzna pompa ciepła **ST AIR SMART MINI INVERTER 3-9** 8

Powietrzna pompa ciepła **SK AIR SMART 2-12 PROPAN** 10

Powietrzna pompa ciepła **ST AIR SMART 2-12 PROPAN** 12

Powietrzna pompa ciepła **ST AIR SMART 4-24 PROPAN** 14

Powietrzna pompa ciepła **ST AIR SMART 10-48 PROPAN** 16

Powietrzna pompa ciepła **ST AIR SMART MAX EVI 60, 70** 18

Elementy wyposażenia dodatkowego i osprzętu

Zbiorniki buforowe i podgrzewacze ciepłej wody użytkowej 20

Wymiennik płytowy 32

Hydrobox 33

Elektrobox 34

Index kodów 36

Realizacje 42

POLSKA TECHNOLOGIA - SZEROKIE MOŻLIWOŚCI OD ŹRÓDŁA CIEPŁA PO SYSTEMY INSTALACYJNE

Silesia Term to uznany polski producent powietrznych i gruntowych pomp ciepła o mocach od 3 kW do nawet 90 kW, który z powodzeniem działa na rynku krajowym i zagranicznym. Dzięki możliwości pracy w układach kaskadowych, nasze rozwiązania znajdują zastosowanie nie tylko w budownictwie jednorodzinnym, ale i w większych obiektach - takich jak zabudowa wielorodzinna, budynki użyteczności publicznej, obiekty komercyjne i przemysłowe.

Włączenie Silesia Term do GRUPY KAN to kolejny krok w realizacji naszej długoterminowej strategii rozwoju. Naszym celem jest dostarczanie klientom i partnerom kompletnych systemów instalacyjnych - od źródła aż po systemy instalacyjne rozprowadzające ciepło i chłód w obiektach. GRUPA KAN poprzez rozszerzenie portfolio i synergii produktów, oferuje pełną gamę możliwości projektowych i rozwiązań technicznych. Wszystkie produkty GRUPY KAN są objęte pełnym wsparciem technicznym, serwisem gwarancyjnym i pogwarancyjnym. Udzielamy inwestorom pełnego wsparcia od audytu i koncepcji, przez projekt i dobór najlepszych rozwiązań, do realizacji montażu poprzez sieć autoryzowanych wykonawców.

Kolejna firma dołącza do GRUPY KAN

Nowy etap w rozwoju energooszczędnych* rozwiązań grzewczych i chłodniczych!

* Minimalna klasa efektywności energetycznej oferowanych urządzeń A++.

POMPY CIEPŁA

SILESIA
KAN GROUP

Gruntowa pompa ciepła

ST EARTH INVERTER

Gruntowa inwerterowa pompa ciepła jest urządzeniem o wysokiej efektywności energetycznej, potwierdzonej wysokim współczynnikiem SCOP oraz najwyższą klasą efektywności energetycznej A+++, przeznaczonym do ogrzewania, chłodzenia pasywnego oraz przygotowania ciepłej wody użytkowej. Kompaktowe urządzenia zaprojektowane zostały z myślą o redukcji zużycia energii elektrycznej oraz zmniejszeniu powierzchni zabudowy. Aluminiowa obudowa urządzenia zabezpieczona jest dodatkowo poprzez zastosowanie wysokiej jakości antykorozyjnych powłok malarskich. Najwyższej jakości sprężarka typu Twin Rotary gwarantuje cichą i wydajną pracę. Niskie koszty instalacji pozwalają na osiągnięcie szybkiego zwrotu inwestycji. Urządzenia dedykowanie są do nowobudowanych i modernizowanych obiektów z płaszczyznowymi instalacjami grzewczymi i chłodniczymi. W pompie ciepła zastosowano elektroniczny zawór rozprężny, wymienniki ze stali nierdzewnej, sprężarkę typu TwinRotary oraz odzysk ciepła z inwertera.

Wyposażenie standardowe:

- dotykowy manipulator z modułem WiFi
- zawór przełączający c.o./ c.w.u.
- elektroniczne pompy obiegowe dolnego oraz górnego źródła ciepła o niskim zużyciu energii
- odzysk ciepła z inwertera
- czujnik temperatury zewnętrznej, bufora oraz obiegów grzewczych (2 szt.)

Sterowanie:

- pogodowe
- zaworem przełączającym c.o./ c.w.u.
- szczytowym źródłem ciepła
- obiegiem bezpośrednim (lub cyrkulacją c.w.u.) oraz obiegiem mieszaczowym
- SG READY

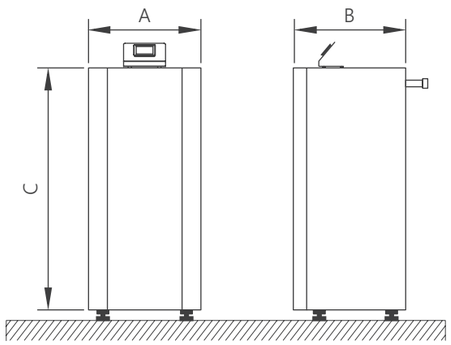

Modulowana wydajność grzewcza:
3-14 kW
7-21 kW

Tryb pracy:

- grzanie c.o.
- grzanie c.w.u.
- grzanie c.o. oraz c.w.u.
- chłodzenie pasywne
- chłodzenie pasywne oraz grzanie c.w.u.

Klasa energetyczna: A+++
dla zastosowań nisko oraz średniotemperaturowych (przy temp. zasilania 35 oraz 55 °C).

Współczynnik sprawności COP (B0W35):
4,36-4,56 (w zależności od modelu)

Czynnik chłodniczy:
R32

Zakres pracy dolnego źródła:
-5 °C do +20 °C

Zakres pracy górnego źródła (ogrzewanie):
+25 °C do +58 °C

Chłodzenie pasywne - realizowane jest za pomocą dodatkowego, zewnętrznego modułu chłodzenia pasywnego który dzięki zastosowaniu dodatkowego wymiennika płytowego umożliwia współpracę z instalacją płaszczyznową (podłogową, ścienną, sufitową) lub klimakonwektorami.
Proces odbywa się bez udziału sprężarki – medium jest przepompowywane z dolnego źródła do obiektu chłodzonego wyłącznie przez pompy obiegowe dolnego i górnego źródła.

Wymiary:

Model	A	B	C
3-14, 7-21	580	600	1250

SILESIA KAN GROUP

Modele

ST EARTH INVERTER

PARAMETR/MODEL		ST EARTH INVERTER 3-14* 2873613006	ST EARTH INVERTER 7-21* 2873613004
Moc grzewcza B0W35 [kW]		15,1	21,2
COP B0W35		4,36	4,56
Moc grzewcza B0W55 [kW]		14,4	20,2
COP B0W55		2,90	3,00
EFEKTYWNOŚĆ ENERGETYCZNA WG EN 14825			
SCOP dla 35 °C w klimacie umiarkowanym		5,30	
SCOP dla 55 °C w klimacie umiarkowanym		3,98	
DANE EFEKTYWNOŚCI ENERGETYCZNEJ WG ROZPORZĄDZENIA UE 811/2013			
Klasa energetyczna	W35	A+++	
	W55	A+++	
Sezonowa efektywność energ. dla 35 °C [%]		204,2	
Sezonowa efektywność energ. dla 55 °C [%]		151,2	
DANE TECHNICZNE			
Zakres temperatury dolnego źródła [°C]		od -5 °C do +20 °C	
Zakres temperatury górnego źródła [°C]		od +25 °C do +58 °C	
Średnica przyłączy		GW 5/4"	
OBIEG CHŁODNICZY			
Czynnik chłodniczy		R32	
INFORMACJE TECHNICZNE			
Szerokość x głębokość x wysokość [mm]		580 x 600 x 1250	
Instalacja		wewnętrzna	
Ochrona przed korozją		rama stalowa, obudowa aluminiowa, malowanie proszkowe, farba epoksydowa	
DANE ELEKTRYCZNE			
Zasilanie		400 V / 3 / 50 Hz	
Maksymalna moc elektryczna		5,7	8,0
WYPOSAŻENIE			
Elektronika sterująca		TAK	
Internet		TAK	
Współpraca w kaskadzie		NIE	

*** do wyczerpania zapasów.**

Wyposażenie dodatkowe:

- moduł chłodzenia pasywnego dla pomp gruntowych o mocy do 25 kW - **2877620004**
- zestaw pompowy ZP 25-75 - dla pomp ciepła o mocy do 20 kW - **2877103001**
- zestaw pompowy ZP 30-180-10-F21 do 30 kW - **2877103006**
- bramka internetowa Refmon - **2877620010**

Gruntowa pompa ciepła
ST EARTH

Gruntowe pompy ciepła są urządzeniami o wysokiej efektywności energetycznej, potwierdzonej wysokim współczynnikiem SCOP oraz najwyższą klasą efektywności energetycznej A+++, przeznaczonymi do ogrzewania, chłodzenia pasywnego oraz przygotowania ciepłej wody użytkowej. Kompaktowe urządzenia zaprojektowane zostały z myślą o redukcji zużycia energii elektrycznej oraz zmniejszeniu powierzchni zabudowy. Aluminiowa obudowa urządzenia zabezpieczona jest dodatkowo poprzez zastosowanie wysokiej jakości antykorozyjnych powłok malarskich. Dzięki zastosowaniu dwóch sprężarek typu Scroll pompa ciepła charakteryzuje się cichą i wydajną pracą. Niskie koszty instalacji pozwalają na osiągnięcia szybkiego zwrotu inwestycji. Urządzenia dedykowanie są do nowobudowanych i modernizowanych obiektów z płaszczyznowymi instalacjami grzewczymi i chłodzącymi. W pompie ciepła zastosowano elektroniczne zawory rozprężne oraz wymienniki ze stali nierdzewnej.

Wyposażenie standardowe:
- dwa układy chłodnicze - dwie sprężarki
- dotykowy manipulator
- elektroniczne pompy obiegowe dolnego oraz górnego źródła ciepła o niskim zużyciu energii elektrycznej (Earth 40 oraz Earth 50)
- softstart
- czujnik temperatury zewnętrznej, bufora, c.w.u. oraz obiegu grzewczego

Sterowanie:
- pogodowe
- zaworem przełączającym c.o./ c.w.u.
- szczytowym źródłem ciepła
- obiegiem bezpośrednim oraz obiegiem mieszaczowym, możliwość rozbudowy modułem B o dwa dodatkowe obiegi mieszaczowe
- pompka cyrkulacyjna c.w.u.
- praca w kaskadzie do 5 szt.

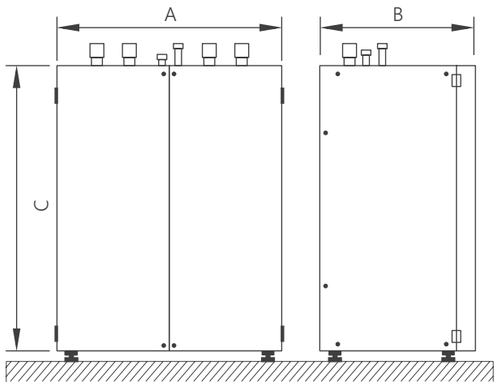

Wydajność grzewcza:
40-90 kW (w zależności od modelu)

Tryb pracy:
- grzanie c.o.
- grzanie c.w.u.
- grzanie c.o. oraz c.w.u.
- chłodzenie pasywne
- chłodzenie pasywne oraz grzanie c.w.u.

Klasa energetyczna: A+++
dla zastosowań niskotemperaturowych (przy temp. zasilania 35 °C) oraz A++ dla zastosowań średniotemperaturowych (przy temp. zasilania 55 °C)

Współczynnik sprawności COP:
4,35-4,73 (w zależności od modelu)

Czynnik chłodniczy:
R410A

Zakres pracy dolnego źródła:
-5 °C do +15 °C

Zakres pracy górnego źródła (ogrzewanie):
+25 °C do +60 °C

Chłodzenie pasywne - realizowane jest za pomocą dodatkowego, zewnętrznego modułu chłodzenia pasywnego który dzięki zastosowaniu dodatkowego wymiennika płytowego umożliwia współpracę z instalacją płaszczyznową (podłogową, ścienną, sufitową) lub klimakonwektorami. Proces odbywa się bez udziału sprężarki - medium jest przepompowywane z dolnego źródła do obiektu chłodzonego wyłącznie przez pompy obiegowe dolnego i górnego źródła.

Wymiary:

Model	A	B	C
40-90	1163	904	1550

SILESIA KAN GROUP

Modele
ST EARTH

PARAMETR/MODEL	ST EARTH 40* 2873354017	ST EARTH 50* 2873354011	ST EARTH 60** 2873354016	ST EARTH 70** 2873354015	ST EARTH 80** 2873354014	ST EARTH 90** 2873354013
Moc grzewcza B0W35 [kW]	44,5	48,2	56,3	71,1	81,5	101,2
COP B0W35	4,69	4,43	4,35	4,37	4,65	4,73
Moc grzewcza B0W55 [kW]	39,4	45,6	53,3	67,0	72,7	82,4
COP B0W55	2,74	2,84	2,81	2,82	2,84	2,68
Moc grzewcza B5W35 [kW]	51,7	55,3	64,5	81,4	95,3	116,9
COP B5W35	5,40	5,19	5,08	5,12	5,40	5,42
Moc grzewcza B5W55 [kW]	44,7	51,3	59,9	75,3	82,6	95,7
COP B5W55	3,09	3,16	3,12	3,14	3,21	3,07
EFEKTYWNOŚĆ ENERGETYCZNA WG EN 14825						
SCOP dla 35 °C w klimacie umiarkowanym	5,35	4,95	4,85	4,87	5,27	5,48
SCOP dla 55 °C w klimacie umiarkowanym	3,92	3,83	3,77	3,79	3,94	3,93
DANE EFEKTYWNOŚCI ENERGETYCZNEJ WG ROZPORZĄDZENIA UE 811/2013						
Klasa energetyczna W35	A+++					
Klasa energetyczna W55	A++					
Sezonowa efektywność energ. dla 35 °C [%]	206,0	190,2	186,0	186,7	202,7	211,1
Sezonowa efektywność energ. dla 55 °C [%]	148,8	145,1	142,7	143,6	149,7	149,1
DANE TECHNICZNE						
Zakres temperatury dolnego źródła [°C]	od -5 °C do +15 °C					
Zakres temperatury górnego źródła [°C]	od +25 °C do +60 °C					
Średnica przyłączy	6/4"	6/4"	6/4"	2"	2"	2"
OBIEG CHŁODNICZY						
Czynnik chłodniczy	R410A	R410A	R410A	R410A	R410A	R410A
INFORMACJE TECHNICZNE						
Szerokość x głębokość x wysokość [mm]	1163 × 904 × 1550					
Instalacja	wewnętrzna					
Ochrona przed korozją	ocynk + lakier epoksydowy					
DANE ELEKTRYCZNE						
Zasilanie	400 V / 3 / 50 Hz					
Maksymalna moc elektryczna, [kW]	17,5	19,5	23,0	29,0	31,0	36,0
WYPOSAŻENIE						
Elektronika sterująca	TAK					
Internet	TAK (opcja)					
Współpraca w kaskadzie	Tak, do 5 pomp ciepła					

* **do wyczerpania zapasów**
** **dostępność według indywidualnych ustaleń**

Wyposażenie dodatkowe:
- moduł chłodzenia pasywnego po gruntowych pomp ciepła 40-60 kW - **2877620005** - **na specjalne zamówienie**
- moduł chłodzenia pasywnego po gruntowych pomp ciepła 70-90 kW - **2877620006** - **na specjalne zamówienie**
- moduł B (2 dodatkowe mieszacze) - **2877620009**
- zestaw pompowy 40-100F - dla pomp ciepła o mocy 30-50 kW - **2877103003**
- zestaw pompowy 40-120F - dla pomp ciepła o mocy 50-70 kW - **2877103005**
- zestaw pompowy 50-120F - dla pomp ciepła o mocy 70-90 kW - **2877103004**
- moduł internetowy EcoNet - **2877620008**
- bezprzewodowy termostat pokojowy eSTER_x40 - **2877620007**

Powietrzna pompa ciepła

ST AIR SMART MINI INVERTER

Inwerterowe pompy ciepła powietrze/woda występujące w kompaktowej wersji monoblokowej są urządzeniami o wysokiej efektywności energetycznej, potwierdzonej wysokim współczynnikiem SCOP oraz najwyższą klasą efektywności energetycznej A+++, przeznaczonymi do ogrzewania, oraz przygotowania ciepłej wody. Zastosowanie sprężarki typu Twin Rotary oraz odpowiedniego wolnoobrotowego wentylatora EC pozwoliło na uzyskanie efektu cichej i wydajnej pracy. Urządzenia dedykowane są do nowobudowanych oraz modernizowanych obiektów.

Wyposażenie standardowe:
- dotykowy manipulator
- zabudowany moduł WiFi
- inwerterowa sprężarka TwinRotary
- cichobieżny wentylator EC
- elektroniczny zawór rozprężny
- podgrzewanie płyty odprowadzającej skropliny poprzez układ chłodniczy
- czujnik temperatury zewnętrznej, bufora, ciepłej wody użytkowej oraz obiegu grzewczego

Sterowanie:
- pogodowe
- zaworem przełączającym c.o./ c.w.u.
- szczytowym źródłem ciepła
- obiegiem bezpośrednim oraz obiegiem mieszaczowym

Modulowana wydajność grzewcza:
3-9 kW

Tryb pracy:
- ogrzewanie c.o.
- ogrzewanie c.w.u.
- ogrzewanie c.o. + c.w.u

Klasa energetyczna: A+++
dla zastosowań niskotemperaturowych (przy temp. zasilania 35 °C) oraz A++ dla zastosowań średniotemperaturowych (przy temp. zasilania 55 °C)

Współczynnik sprawności COP (A7/W35):
4,7

Czynnik chłodniczy:
R410A

Max. temperatura zasilania:
+55 °C

Zakres pracy dolnego źródła:
-20 °C do +40 °C

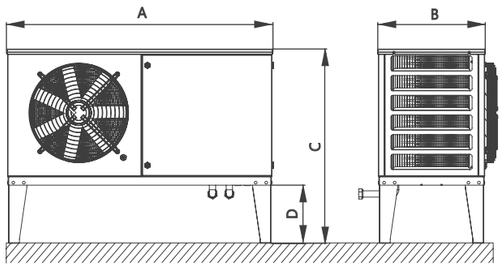

Wymiary:

Model	A	B	C	D
3-9	1265	510	930	275

SILESIA KAN GROUP

Model

ST AIR SMART MINI INVERTER

PARAMETR/MODEL		ST AIR SMART MINI INVERTER 3-9* 2871613009
Moc grzewcza A7W35 [kW]		9,0
COP A7W35		4,7
Moc grzewcza A2W35 [kW]		7,2
COP A2W35		3,8
Moc grzewcza A7W55 [kW]		8,1
COP A7W55		3,0
Moc grzewcza A2W55 [kW]		6,6
COP A2W55		2,5
EFEKTYWNOŚĆ ENERGETYCZNA WG EN 14825		
SCOP dla 35 °C w klimacie umiarkowanym		4,58
SCOP dla 55 °C w klimacie umiarkowanym		3,63
DANE EFEKTYWNOŚCI ENERGETYCZNEJ WG ROZPORZĄDZENIA UE 811/2013		
Klasa energetyczna	W35	A+++
	W55	A++
Sezonowa efektywność energetyczna dla 35 °C [%]		180,1
Sezonowa efektywność energetyczna dla 55 °C [%]		142,3
DANE TECHNICZNE		
Zakres temperatur dolnego źródła (powietrza)		od -20 °C do +40 °C
Zakres temperatur systemu grzewczego [°C]		od +20 °C do +55 °C
Połączenia wody grzewczej i powrotnej		1"
Przepływ objętościowy po stronie grzewczej [m^3/h]		1,2
Strata ciśnienia po stronie grzewczej [kPa]		20
Przepływ powietrza po stronie pierwotnej [m^3/h]		4500
Ochrona wody grzewczej przed zamarznięciem		TAK
OBIEG CHŁODNICZY		
Czynnik chłodniczy		R410A
Odszranianie		automatycznie gorącym gazem (rewersyjnie) z opcją ręcznego uruchomienia
Podgrzewanie tacy ociekowej układem chł.		TAK
INFORMACJE TECHNICZNE		
Szerokość x głębokość x wysokość [mm]		1265 x 510 x 930
Waga [kg]		110
Lokalizacja		zewnętrzna
Ochrona przed korozją		rama stalowa, obudowa aluminiowa, malowanie proszkowe, farba epoksydowa
Stopień ochrony		IP24
DANE ELEKTRYCZNE		
Zasilanie pompy ciepła		230 V / 1 / 50 Hz
Zasilanie Hydroboxa		400V / 3 / 50Hz
Maksymalna moc elektryczna pompy ciepła		3,1 kW
Maksymalna moc elektryczna Hydroboxa		6,1 kW
GŁOŚNOŚĆ		
Moc akustyczna Lw [dB (A)]		53
*** do wyczerpania zapasów.**		

Wyposażenie dodatkowe:
- hydrobox (moduł z zabudowaną pompą obiegową, grzałką przepływową o mocy 6 kW zaworem przełączającym CO/CWU z siłownikiem, odpowietrznikiem) - **2877620016****
- bramka internetowa Refmon - **2877620010**

**** wyposażenie wymagane do poprawnej pracy urządzenia**

Powietrzna pompa ciepła

SK AIR SMART PROPAN

Inwerterowe pompy ciepła powietrze/woda występujące w kompaktowej wersji monoblokowej są urządzeniami o wysokiej efektywności energetycznej, potwierdzonej wysokim współczynnikiem SCOP oraz najwyższą klasą efektywności energetycznej A+++, przeznaczonymi do ogrzewania, chłodzenia oraz przygotowania ciepłej wody użytkowej. Zastosowanie sprężarki typu Scroll oraz odpowiedniego wolnoobrotowego wentylatora EC pozwoliło na uzyskanie efektu cichej i wydajnej pracy. Urządzenia dedykowanie są do nowobudowanych oraz modernizowanych obiektów.

Dodatkowo urządzenie wyposażone jest w pompę obiegową oraz zawór bezpieczeństwa 3 bar.

Wyposażenie standardowe:

- dotykowy manipulator
- zabudowany moduł WiFi
- inwerterowa sprężarka Scroll
- cichobieżny wentylator EC
- elektroniczna pompa obiegowa
- elektroniczny zawór rozprężny
- podgrzewanie płyty odprowadzającej skropliny poprzez układ chłodniczy
- czujnik temperatury zewnętrznej, bufora, ciepłej wody użytkowej oraz obiegu grzewczego
- zawór bezpieczeństwa 3 bar

Sterowanie:

- pogodowe
- zaworem przełączającym c.o./ c.w.u.
- szczytowym źródłem ciepła
- obiegiem bezpośrednim oraz obiegiem mieszaczowym
- praca w kaskadzie (opcja)
- SG READY

Modulowana wydajność grzewcza:

2-12 kW

Tryb pracy:

- ogrzewanie c.o.
- ogrzewanie c.w.u.
- ogrzewanie c.o. + c.w.u.
- chłodzenie
- chłodzenie + ogrzewanie c.w.u.

Klasa energetyczna: A+++

dla zastosowań niskotemperaturowych (przy temp. zasilania 35 °C) oraz A++ dla zastosowań średniotemperaturowych (przy temp. zasilania 55 °C)

Współczynnik sprawności COP (A7W35):

5,1

Czynnik chłodniczy:

R290

Max. temperatura zasilania:

+75 °C

Zakres pracy dolnego źródła:

-25 °C do +43 °C

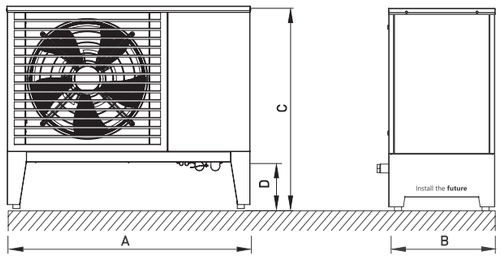

Wymiary:

Model	A	B	C	D
2-12	1386	606	1153	266

SILESIA KAN GROUP

Model

SK AIR SMART PROPAN

PARAMETR/MODEL		SK AIR SMART 2–12 PROPAN 2871613023
Moc grzewcza A7W35 [kW]		12,5
COP A7W35		5,1*
Moc grzewcza A2W35 [kW]		10,9
COP A2W35		4,4*
Moc grzewcza A7W55 [kW]		11,1
COP A7W55		3,2*
Moc grzewcza A2W55 [kW]		9,6
COP A2W55		2,7*
Minimalna temperatura zasilania w przypadku pracy na wodzie: 12 °C. Minimalna temperatura zasilania w przypadku pracy na płynie przeciwzamrożeniowym: 7 °C		
Moc chłodnicza A35W18		9,3
EER A35W18		2,5
Moc chłodnicza A35W7		7,7
EER A35W7		2,2
EFEKTYWNOŚĆ ENERGETYCZNA WG EN 14825		
SCOP dla 35 °C w klimacie umiarkowanym		4,55
SCOP dla 55 °C w klimacie umiarkowanym		3,58
DANE EFEKTYWNOŚCI ENERGETYCZNEJ WG ROZPORZĄDZENIA UE 811/2013		
Klasa energetyczna	W35	A+++
	W55	A++
Sezonowa efektywność energetyczna dla 35 °C [%]		179
Sezonowa efektywność energetyczna dla 55 °C [%]		140
DANE CHŁODNICZE		
Czynnik chłodniczy		R290 (propan)
Ilość czynnika chłodniczego, kg		1,6
GWP		3
Ekwiwalent, t CO2		0,0048
Zakres pracy wg temp. zewn.		od -25 °C do +43 °C
Zakres temperatur wody grzewczej		od 24 °C do +75 °C
Typ sprężarki/ sterowanie		Scroll/Inverter
Defrost		Automatycznie, gorącym gazem (rewersyjnie)
DANE ELEKTRYCZNE		
Zasilanie pompy ciepła (jedn. zewn.)		400 V / 3 / 50 Hz
Maksymalna moc elektryczna pompy ciepła, kW		4,2
Przewód elektryczny na PC oraz grzałkę elektryczną		5 x 2,5 mm²
Wyłącznik nadprądowy		C20 A
Wyłącznik różnicowo-prądowy		25 A
Elektronika sterująca		CAREL
DANE FIZYCZNE		
Szerokość x głębokość x wysokość [mm]		1386 × 606 × 1153
Waga [kg]		130
Ochrona przed korozją		aluminium malowane proszkowo
Stopień ochrony		IP24
MOC AKUSTYCZNA WG EN 12102		
Moc akustyczna Lw [dB (A)]		53
DANE HYDRAULICZNE		
Króciec zasilania i powrotu wody grzewczej		5/4"
Przepływ wody grzewczej, m^3/h		1,6
Opory przepływu po stronie wody grzewczej, kPa		do 25

Wyposażenie dodatkowe:

- bramka internetowa Refmon - **2877620010**
- bramka internetowa Refmon Multigate - **2877620021**
- elektrobox do powietrznych pomp ciepła ST AIR SMART PROPAN 2-12 kW i 4-24 kW - wymagany do uruchomienia i pracy pompy - **2877002001****
- elektrobox do kaskady - do pracy w układzie kaskadowym (sterowanie 3 obiegami mieszaczowymi) - **2877620003**

*** podawane wartości COP przy częściowym obciążeniu sprężarki**

**** wyposażenie wymagane do poprawnej pracy urządzenia**

Powietrzna pompa ciepła

ST AIR SMART PROPAN

Inwerterowe pompy ciepła powietrze/woda występujące w kompaktowej wersji monoblokowej są urządzeniami o wysokiej efektywności energetycznej, potwierdzonej wysokim współczynnikiem SCOP oraz najwyższą klasą efektywności energetycznej A+++, przeznaczonymi do ogrzewania, oraz przygotowania ciepłej wody. Zastosowanie sprężarki typu Scroll oraz odpowiedniego wolnoobrotowego wentylatora EC pozwoliło na uzyskanie efektu cichej i wydajnej pracy. Urządzenia dedykowanie są do nowobudowanych oraz modernizowanych obiektów.

Pompa ciepła ST AIR SMART PROPAN 2-12 posiada europejski certyfikat jakości EHPA-Q potwierdzający wysoką jakość i efektywność energetyczną urządzeń oraz znajduje się na liście ZUM.

Wyposażenie standardowe:

- dotykowy manipulator
- zabudowany moduł WiFi
- inwerterowa sprężarka Scroll
- cichobieżny wentylator EC
- elektroniczna pompa obiegowa
- elektroniczny zawór rozprężny
- podgrzewanie płyty odprowadzającej skropliny poprzez układ chłodniczy
- czujnik temperatury zewnętrznej, bufora, ciepłej wody użytkowej oraz obiegu grzewczego
- zawór bezpieczeństwa 3 bar

Sterowanie:

- pogodowe
- zaworem przełączającym c.o./ c.w.u.
- szczytowym źródłem ciepła
- obiegiem bezpośrednim oraz obiegiem mieszaczowym
- praca w kaskadzie (opcja)
- SG READY

Modulowana wydajność grzewcza:

2-12 kW

Tryb pracy:

- ogrzewanie c.o.
- ogrzewanie c.w.u.
- ogrzewanie c.o. + c.w.u

Klasa energetyczna: A+++

dla zastosowań niskotemperaturowych (przy temp. zasilania 35 °C) oraz A++ dla zastosowań średniotemperaturowych (przy temp. zasilania 55 °C)

Współczynnik sprawności COP (A7W35):

5,1

Czynnik chłodniczy:

R290

Max. temperatura zasilania:

+65 °C

Zakres pracy dolnego źródła:

-20 °C do +43 °C

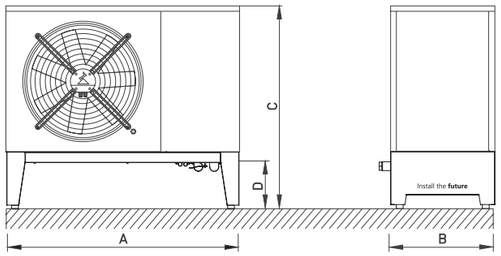

Wymiary:

Model	A	B	C	D
2-12	1386	606	1153	266

SILESIA KAN GROUP

Model

ST AIR SMART PROPAN

PARAMETR/MODEL		ST AIR SMART 2–12 PROPAN 2871613005
Moc grzewcza A7W35 [kW]		12,5
COP A7W35		5,1*
Moc grzewcza A2W35 [kW]		10,9
COP A2W35		4,4*
Moc grzewcza A7W55 [kW]		11,1
COP A7W55		3,2*
Moc grzewcza A2W55 [kW]		9,6
COP A2W55		2,7*
EFEKTYWNOŚĆ ENERGETYCZNA WG EN 14825		
SCOP dla 35 °C w klimacie umiarkowanym		4,55
SCOP dla 55 °C w klimacie umiarkowanym		3,58
DANE EFEKTYWNOŚCI ENERGETYCZNEJ WG ROZPORZĄDZENIA UE 811/2013		
Klasa energetyczna	W35	A+++
	W55	A++
Sezonowa efektywność energetyczna dla 35 °C [%]		179
Sezonowa efektywność energetyczna dla 55 °C [%]		140
DANE TECHNICZNE		
Zakres temperatur dolnego źródła (powietrza)		od -20 °C do +43 °C
Zakres temperatur systemu grzewczego [°C]		od +24 °C do +65 °C
Połączenia wody grzewczej i powrotnej		5/4"
Przepływ objętościowy po stronie grzewczej [m^3/h]		1,6
Strata ciśnienia po stronie grzewczej [kPa]		25
Przepływ powietrza po stronie pierwotnej [m^3/h]		3000
OBIEG CHŁODNICZY		
Czynnik chłodniczy		R290
Odszranianie		automatycznie gorącym gazem (rewersyjnie) z opcją ręcznego uruchomienia
Podgrzewanie tazy ociekowej układem chł.		TAK
INFORMACJE TECHNICZNE		
Szerokość x głębokość x wysokość [mm]		1386 × 606 × 1153
Waga [kg]		130 kg
Lokalizacja		zewnętrzna
Ochrona przed korozją		rama stalowa, obudowa aluminiowa, malowanie proszkowe, farba epoksydowa
Stopień ochrony		IP24
DANE ELEKTRYCZNE		
Zasilanie		400 V / 3 / 50 Hz
Zasilanie Elektroboxa		230V / 1 / 50Hz
Maksymalna moc elektryczna pompy ciepła		4,2 kW
GŁOŚNOŚĆ		
Moc akustyczna Lw [dB (A)]		53

Wyposażenie dodatkowe:

- bramka internetowa Refmon - **2877620010**
- bramka internetowa Refmon Multigate - **2877620021**
- elektrobox do powietrznych pomp ciepła ST AIR SMART PROPAN 2-12 kW i 4-24 kW - wymagany do uruchomienia i pracy pompy - **2877002001****
- elektrobox do kaskady - do pracy w układzie kaskadowym (sterowanie 3 obiegami mieszaczowymi) - **2877620003**

*** podawane wartości COP przy częściowym obciążeniu sprężarki**
**** wyposażenie wymagane do poprawnej pracy urządzenia**

Powietrzna pompa ciepła
ST AIR SMART PROPAN

Inwerterowe pompy ciepła powietrze/woda występujące w kompaktowej wersji monoblokowej są urządzeniami o wysokiej efektywności energetycznej, potwierdzonej wysokim współczynnikiem SCOP oraz najwyższą klasą efektywności energetycznej A+++, przeznaczonymi do ogrzewania, oraz przygotowania ciepłej wody. Zastosowanie sprężarki typu Scroll oraz odpowiedniego wolnoobrotowego wentylatora EC pozwoliło na uzyskanie efektu cichej i wydajnej pracy. Urządzenia dedykowanie są do nowobudowanych oraz modernizowanych obiektów.

Dodatkowo urządzenie wyposażone jest w pompę obiegową oraz grzałkę o mocy 6 kW.

Pompa ciepła ST AIR SMART PROPAN 4-24 posiada europejski certyfikat jakości EHPA-Q potwierdzający wysoką jakość i efektywność energetyczną urządzeń.

Wyposażenie standardowe:

- dotykowy manipulator
- zabudowany moduł WiFi
- inwerterowa sprężarka Scroll
- cichobieżny wentylator EC
- elektroniczna pompa obiegowa
- elektroniczny zawór rozprężny
- podgrzewanie płyty odprowadzającej skropliny poprzez układ chłodniczy
- czujnik temperatury zewnętrznej, bufora, ciepłej wody użytkowej oraz obiegu grzewczego
- zawór bezpieczeństwa 3 bar

Sterowanie:

- pogodowe
- zaworem przełączającym c.o./ c.w.u.
- szczytowym źródłem ciepła
- obiegiem bezpośrednim oraz obiegiem mieszaczowym
- praca w kaskadzie (opcja)
- SG READY

Modulowana wydajność grzewcza:

4-24 kW

Tryb pracy:

- ogrzewanie c.o.
- ogrzewanie c.w.u.
- ogrzewanie c.o. + c.w.u.

Klasa energetyczna: A+++

dla zastosowań niskotemperaturowych (przy temp. zasilania 35 °C) oraz dla zastosowań średniotemperaturowych (przy temp. zasilania 55 °C)

Współczynnik sprawności COP (A7W35):

5,1

Czynnik chłodniczy:

R290

Max. temperatura zasilania:

+65 °C

Zakres pracy dolnego źródła:

-20 °C do +43 °C

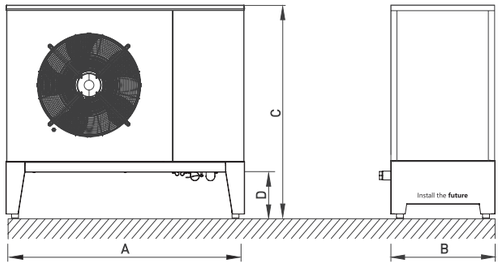

Wymiary:

Model	A	B	C	D
4-24	1566	606	1353	266

SILESIA KAN GROUP

Model
ST AIR SMART PROPAN

PARAMETR/MODEL		ST AIR SMART 4–24 PROPAN 2871613007
Moc grzewcza A7W35 [kW]		24,5
COP A7W35		5,1*
Moc grzewcza A2W35 [kW]		21,4
COP A2W35		4,4*
Moc grzewcza A7W55 [kW]		22,0
COP A7W55		3,2*
Moc grzewcza A2W55 [kW]		19,3
COP A2W55		2,8*
EFEKTYWNOŚĆ ENERGETYCZNA WG EN 14825		
SCOP dla 35 °C w klimacie umiarkowanym		4,59
SCOP dla 55 °C w klimacie umiarkowanym		3,95
DANE EFEKTYWNOŚCI ENERGETYCZNEJ WG ROZPORZĄDZENIA UE 811/2013		
Klasa energetyczna	W35	A+++
	W55	A+++
Sezonowa efektywność energetyczna dla 35 °C [%]		181
Sezonowa efektywność energetyczna dla 55 °C [%]		155
DANE TECHNICZNE		
Zakres temperatur dolnego źródła (powietrza)		od -20 °C do +43 °C
Zakres temperatur systemu grzewczego [°C]		od +24 °C do +65 °C
Połączenia wody grzewczej i powrotnej		5/4"
Przepływ objętościowy po stronie grzewczej [m^3/h]		2,5
Strata ciśnienia po stronie grzewczej [kPa]		10
Przepływ powietrza po stronie pierwotnej [m^3/h]		3500
OBIEG CHŁODNICZY		
Czynnik chłodniczy		R290
Odszranianie		automatycznie gorącym gazem (rewersyjnie) z opcją ręcznego uruchomienia
Podgrzewanie tazy ociekowej układem chł.		TAK
INFORMACJE TECHNICZNE		
Szerokość x głębokość x wysokość [mm]		1566 × 606 × 1353
Waga [kg]		150 kg
Lokalizacja		zewnętrzna
Ochrona przed korozją		rama stalowa, obudowa aluminiowa, malowanie proszkowe, farba epoksydowa
Stopień ochrony		IP24
DANE ELEKTRYCZNE		
Zasilanie		400 V / 3 / 50 Hz
Zasilenie Elektroboxa		230 V / 1 / 50Hz
Maksymalna moc elektryczna pompy ciepła		7,5 kW
GŁOŚNOŚĆ		
Moc akustyczna Lw [dB (A)]		53

Wyposażenie dodatkowe:

- bramka internetowa Refmon - **2877620010**
- bramka internetowa Refmon Multigate - **2877620021**
- elektrobox do powietrznych pomp ciepła ST AIR SMART PROPAN 2-12 kW i 4-24 kW - wymagany do uruchomienia i pracy pompy - **2877002001****
- elektrobox do kaskady - do pracy w układzie kaskadowym (sterowanie 3 obiegami mieszaczowymi) - **2877620003**

* **podawane wartości COP przy częściowym obciążeniu sprężarki**
** **wyposażenie wymagane do poprawnej pracy urządzenia**

Powietrzna pompa ciepła
ST AIR SMART PROPAN

Inwerterowa pompa ciepła występująca w kompaktowej konstrukcji monoblokowej jest urządzeniem o wysokiej efektywności energetycznej, potwierdzonej wysokim współczynnikiem SCOP oraz najwyższą klasą efektywności energetycznej A+++, przeznaczonymi do ogrzewania, chłodzenia (z wykluczeniem pracy w kaskadzie) oraz przygotowania ciepłej wody.

Zastosowanie dwóch sprężarek typu Scroll oraz odpowiedniego wolnoobrotowego wentylatora EC pozwoliło na uzyskanie efektu cichej i wydajnej pracy. Urządzenia dedykowanie są do nowobudowanych oraz modernizowanych obiektów.

Wyposażenie standardowe:
- dwie inwerterowe sprężarki Scroll
- cichobieżny wentylator EC
- elektroniczne pompy obiegowe
- elektroniczne zawory rozprężne
- podgrzewanie płyty odprowadzającej skropliny poprzez układ chłodniczy
- czujnik temperatury zewnętrznej, bufora ciepłej wody użytkowej
- zawór bezpieczeństwa 3 bar

Sterowanie:
- pogodowe
- zaworem przełączającym c.o./ c.w.u.
- szczytowym źródłem ciepła
- praca w kaskadzie (opcja)
- SG READY

Modulowana wydajność grzewcza:
10-48 kW

Tryb pracy:
- grzanie c.o.
- grzanie c.w.u.
- grzanie c.o. + c.w.u.
- chłodzenie aktywne
- chłodzenie aktywne + grzanie c.w.u.

Klasa energetyczna: A+++
dla zastosowań niskotemperaturowych (przy temp. zasilania 35 °C) oraz dla zastosowań średniotemperaturowych (przy temp. zasilania 55 °C)

Współczynnik sprawności COP (A7W35):
4,24

Czynnik chłodniczy:
R290

Max. temperatura zasilania:
+65 °C

Zakres pracy dolnego źródła:
-25 °C do +43 °C

Chłodzenie aktywne - (wymaga uruchomienia przez serwisanta) bardzo wydajne chłodzenie za pomocą kompresora. Zawór czterodrogowy zabudowany w pompie ciepła odwraca cykl i zamienia miejscami skraplacz z parownikiem. W miejscu gdzie wcześniej było ogrzewanie następuje schładzanie.

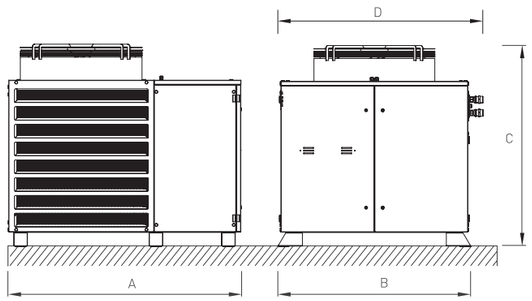

Wymiary:

Model	A	B	C	D
10-48	1700	1420	1480	1458

SILESIA KAN GROUP

Model
ST AIR SMART PROPAN

PARAMETR/MODEL		ST AIR SMART 10-48 PROPAN 2871613010
Moc grzewcza A7W35 [kW]		44,0
COP A7W35		4,24
Moc grzewcza A2W35 [kW]		36,8
COP A2W35		3,7
Moc grzewcza A7W55 [kW]		44,1
COP A7W55		2,85
Moc grzewcza A2W55 [kW]		38,7
COP A2W55		2,52
EFEKTYWNOŚĆ ENERGETYCZNA WG EN 14825		
SCOP dla 35 °C w klimacie umiarkowanym		4,46
SCOP dla 55 °C w klimacie umiarkowanym		3,40
DANE EFEKTYWNOŚCI ENERGETYCZNEJ WG ROZPORZĄDZENIA UE 811/2013		
Klasa energetyczna	W35	A+++
	W55	A++
Sezonowa efektywność energetyczna dla 35 °C [%]		175,5
Sezonowa efektywność energetyczna dla 55 °C [%]		133,1
DANE TECHNICZNE		
Zakres temperatur dolnego źródła (powietrza)		od -25 °C do +43 °C
Zakres temperatur systemu grzewczego [°C]		od +24 °C do +65 °C
Króciec zasilania i powrotu wody grzewczej		GZ 6/4"
Przepływ objętościowy po stronie grzewczej [m^3/h]		6
Strata ciśnienia po stronie grzewczej [kPa]		do 25
Przepływ powietrza po stronie pierwotnej [m^3/h]		15000
OBIEG CHŁODNICZY		
Czynnik chłodniczy		R290
Odszranianie		automatycznie gorącym gazem (rewersyjnie) z opcją ręcznego uruchomienia
Podgrzewanie tacy ociekowej układem chł.		TAK
INFORMACJE TECHNICZNE		
Szerokość x głębokość x wysokość [mm]		1420 x 1700 x 1480
Waga [kg]		550 kg
Lokalizacja		zewnętrzna
Ochrona przed korozją		rama stalowa, obudowa aluminiowa, malowanie proszkowe, farba epoksydowa
Stopień ochrony		IP24
DANE ELEKTRYCZNE		
Zasilanie		400 V / 3 / 50 Hz
Maksymalna moc elektryczna pompy ciepła		16 kW
GŁOŚNOŚĆ		
Moc akustyczna Lw [dB (A)]		66

Wyposażenie dodatkowe:
- zestaw pompowy 40-100F do inwertera do 40; 50 kW - **2877103000***
- bramka internetowa Refmon Multigate - **2877620021**
- bramka internetowa Refmon - **2877620010**
- podstawa pod pompę ciepła 40-70 kW - **2877620002**
- manipulator CAREL PGD1- **2877620019**
- elektrobox do kaskady - do pracy w układzie kaskadowym (sterowanie 3 obiegami mieszaczowymi) - **2877620003**

*** do wyczerpania zapasów**

Powietrzna pompa ciepła

ST AIR SMART MAX EVI

Pompy ciepła powietrze/woda występujące w kompaktowej wersji monoblokowej są urządzeniami o wysokiej efektywności energetycznej, potwierdzonej wysokim współczynnikiem SCOP oraz klasą efektywności energetycznej A++, przeznaczonymi do ogrzewania, oraz przygotowania ciepłej wody użytkowej. Zastosowanie dwóch sprężarek typu Scroll oraz odpowiedniego wolnoobrotowego wentylatora EC pozwoliło na uzyskanie efektu cichej i wydajnej pracy. Urządzenia dedykowanie są do nowobudowanych oraz modernizowanych obiektów. Pompa ciepła składa się z dwóch układów chłodniczych.

Technologia EVI - dzięki zastosowaniu sprężarki z dodatkowym króćcem wtrysku pary oraz dodatkowemu wymiennikowi ciepła i zaworowi rozprężnemu, umożliwia pracę urządzenia przy wyższych temperaturach zasilania instalacji centralnego ogrzewania, zgodnie z parametrami określonymi w dokumentacji technicznej. Rozwiązanie dedykowane dla budynków z instalacjami grzejnikowymi oraz mieszanymi. Technologia EVI wspiera utrzymanie wysokiej efektywności pracy pompy ciepła w warunkach wymagających podwyższonej temperatury zasilania. W porównaniu z mniej efektywnymi źródłami ciepła, prawidłowo dobrana i eksploatowana pompa ciepła z technologią EVI może przyczynić się do ograniczenia kosztów ogrzewania budynku. Rzeczywisty efekt zależy od warunków pracy instalacji, charakterystyki budynku i cen energii.

Wyposażenie standardowe:

- dotykowy manipulator
- cichobieżny wentylator EC
- dwie sprężarki typu Scroll z technologią EVI
- softstart
- elektroniczne zawory rozprężne
- podgrzewanie płyty odprowadzającej skropliny poprzez układ chłodniczy
- czujnik temperatury zewnętrznej, bufora, c.w.u. oraz obiegu grzewczego

Sterowanie:

- pogodowe
- zaworem przełączającym c.o./ c.w.u.
- szczytowym źródłem ciepła
- obiegiem bezpośrednim oraz obiegiem mieszaczowym
- dwoma obiegami mieszaczowymi (po dodaniu modułu B)
- zdalny dostęp serwisowy (po dodaniu EcoNet)
- pompka cyrkulacyjna c.w.u.
- praca w kaskadzie do 5 szt.

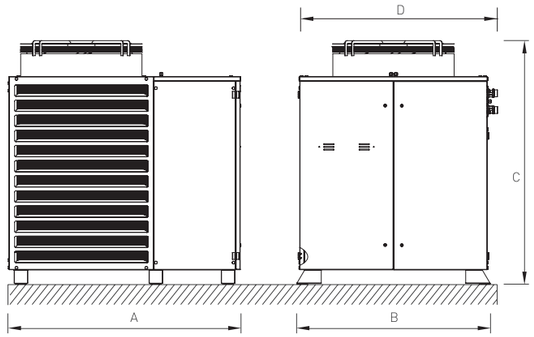

Wydajność grzewcza:
60-70 kW (w zależności od modelu)

Tryb pracy:
- grzanie c.o.
- grzanie c.w.u.
- grzanie c.o. + c.w.u.

Klasa energetyczna: A++
dla zastosowań niskotemperaturowych (przy temp. zasilania 35 °C) oraz dla zastosowań średniotemperaturowych (przy temp. zasilania 55 °C)

Współczynnik sprawności COP:
4,25-4,33 (w zależności od modelu)

Czynnik chłodniczy:
R410A

Max. temperatura zasilania:
+62 °C

Zakres pracy dolnego źródła:
-20 °C do +40 °C

Wymiary:

Model	A	B	C	D
60	1700	1420	1790	1460
70	1700	1420	1790	1460

SILESIA KAN GROUP

Modele

ST AIR SMART MAX EVI

PARAMETR/MODEL		ST AIR SMART MAX 60 EVI 2871613011	ST AIR SMART MAX 70 EVI 2871613012
Moc grzewcza A7W35 [kW]		60,3	66,4
COP A7W35		4,33	4,25
Moc grzewcza A2W35 [kW]		49,7	54,8
COP A2W35		3,94	3,86
Moc grzewcza A7W55 [kW]		63,2	70,0
COP A7W55		2,86	2,81
Moc grzewcza A2W55 [kW]		53,2	58,9
COP A2W55		2,64	2,60
EFEKTYWNOŚĆ ENERGETYCZNA WG EN 14825			
SCOP dla 35 °C w klimacie umiarkowanym		4,38	4,30
SCOP dla 55 °C w klimacie umiarkowanym		3,47	3,41
DANE EFEKTYWNOŚCI ENERGETYCZNEJ WG ROZPORZĄDZENIA UE 811/2013			
Klasa energetyczna	W35	A++	
	W55	A++	
Sezonowa efektywność energetyczna dla 35 °C [%]		172,1	169,0
Sezonowa efektywność energetyczna dla 55 °C [%]		135,7	133,3
DANE TECHNICZNE			
Zakres temperatur dolnego źródła (powietrza)		od -20 °C do +40 °C	
Zakres temperatur systemu grzewczego [°C]		od +20 °C do +62 °C	
Połączenia wody grzewczej i powrotnej		GZ 6/4”	
Przepływ objętościowy po stronie grzewczej [m³/h]		7,5	8,2
Strata ciśnienia po stronie grzewczej [kPa]		25	
Przepływ powietrza po stronie pierwotnej [m³/h]		15 000 - 22 000	
OBIEG CHŁODNICZY			
Czynnik chłodniczy		R410A	R410A
Odszranianie		automatycznie gorącym gazem (rewersyjnie) z opcją ręcznego uruchomienia	
INFORMACJE TECHNICZNE			
Szerokość x głębokość x wysokość [mm]		1420 × 1700 × 1790	
Waga [kg]		600	600
Lokalizacja		zewnętrzna	
Ochrona przed korozją		rama stalowa, obudowa aluminiowa, malowanie proszkowe, farba epoksydowa	
Stopień ochrony		IP24	
DANE ELEKTRYCZNE			
Zasilanie		400 V / 3 / 50 Hz	
Maksymalna moc elektryczna		28,0 kW	31,4 kW
GŁOŚNOŚĆ			
Moc akustyczna Lw [dB (A)]		67	67

Wyposażenie dodatkowe:

- moduł EcoNet - **2877620008**
- bezprzewodowy termostat pokojowy eSTER_x40 - **2877620007**
- moduł B (2 dodatkowe mieszacze) - **2877620009**
- podstawa pod pompę ciepła 40-70 kW - **2877620002**
- zestaw pompowy 40-120F dla pomp ciepła o mocy 50-70 kW - **2877103005**

Zbiorniki buforowe i wody użytkowej

Zbiorniki buforowe służą do magazynowania czynnika grzewczego z różnych źródeł ciepła: pompy ciepła, kotły, kominki z płaszczem wodnym itd. Pracują one w temperaturze do 95 °C i ciśnieniu roboczym do 3 bar. Bufory zaizolowano pianą PUR lub gąbką PU w zależności od pojemności bufora oraz obudowano estetyczną tkaniną typu skay.
Zbiorniki buforowe są przystosowane są do pracy z płynami dopuszczonymi do kontaktu ze stalą węglową (np. woda, glikol propylenowy), z dodatkiem inhibitora korozji spełniającą poniższe wymagania:

- pH w 25 °C w zakresie 8,7 do 9,2 dla instalacji Stal/Miedź, oraz > 9,2 dla instalacji stal.
- zawartość tlenu mg/l $O_2 \leq 0,1$

Należy regularnie, nie rzadziej niż raz w roku, kontrolować stężenie inhibitora korozji w cieczy i w razie potrzeby dodawać odpowiednią ilość inhibitora.

Nr. Kat.	2874375027	2874375028	2874375029	2874375030	2874375031	2874375032	2874375033	2874375034
Pojemność rzeczywista [L]	204	303	361	494	826	952	1504	1895
Maks. temp./ ciśnienie zbiornika	95 °C / 3 Bar							
Ilość króćców przyłączeniowych h	6	6	8	8	8	8	8	8
Izolacja	PUR	PUR	PUR	PUR	gąbka PU	gąbka PU	gąbka PU	gąbka PU
Waga [kg]	66	85	101	108	162	178	241	263
Klasa energetyczna	C	C	C	C	C	C	C	C

Zbiorniki buforowe
200-300L

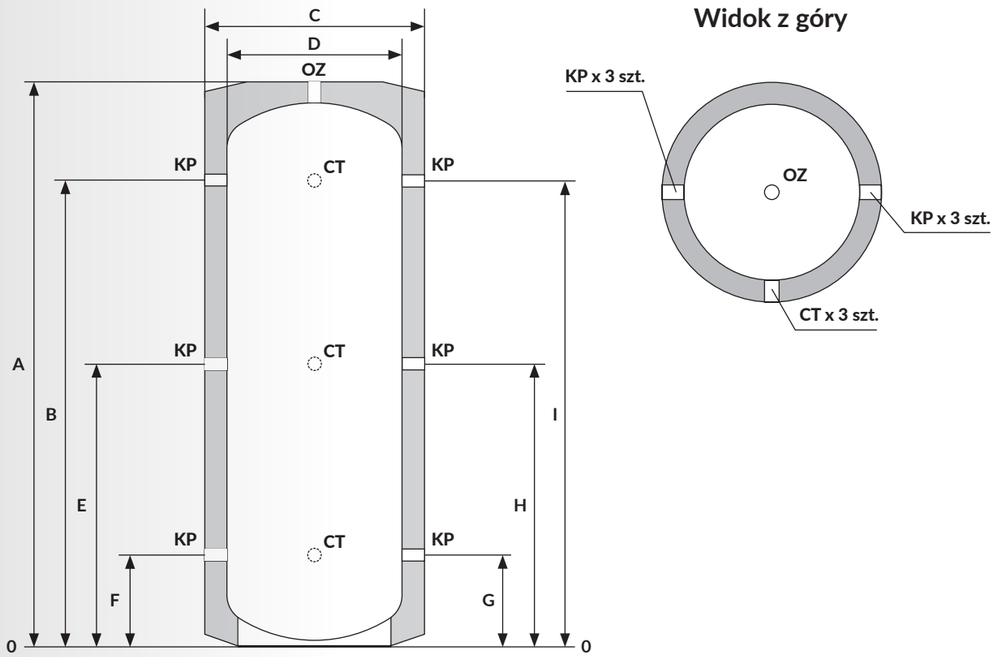

Symbol	Opis	Wymiar
KP	Króciec przyłączeniowy	6/4"
OZ	Odpowietrznik	G 6/4" W/F
CT	Tuleja na czujnik temperatury	G 1/2" W/F

Kod	A	B	C	D	E	F	G	H	I
2874375027	1247	1025	600	500	610	195	195	610	1025
2874375028	1502	1265	650	550	735	205	205	735	1265

Zbiorniki buforowe
400-2000L

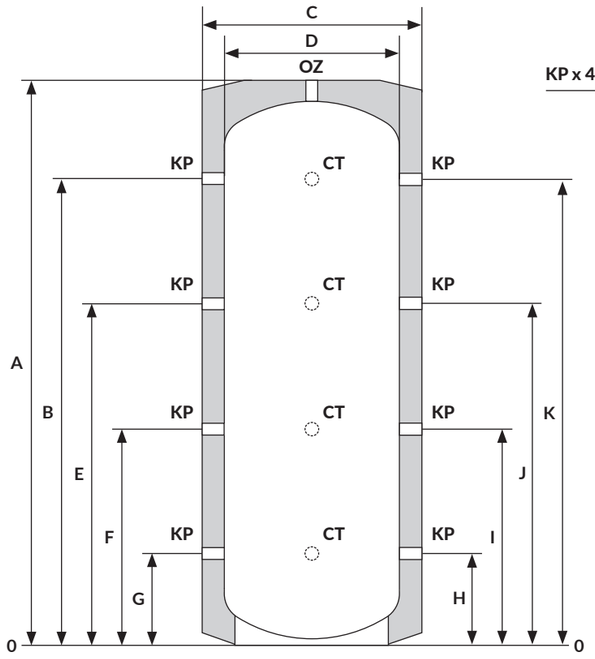

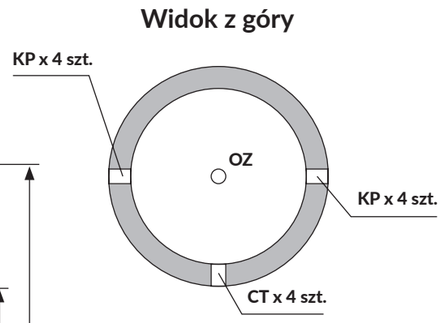

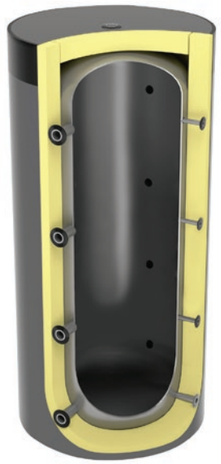

Symbol	Opis	Wymiar
KP	Króciec przyłączeniowy	G 6/4" W/F
OZ	Odpowietrznik	G 6/4" W/F
CT	Tuleja na czujnik temperatury	G 1/2" W/F

Kod	A	B	C	D	E	F	G	H	I	J	K
2874375029	1762	1525	650	550	1085	645	205	205	645	1085	1525
2874375030	1707	1469	750	650	1054	634	219	219	634	1054	1469
2874375031	1867	1557	1000	800	1124	691	258	258	691	1124	1577
2874375032	2087	1778	1000	800	1278	758	258	258	758	1278	1778
2874375033	2216	1853	1200	1000	1337	821	305	305	821	1337	1853
2874375034	1970	1569	1400	1200	1153	737	321	321	737	1153	1569

Zasobniki z wężownicą higieniczną

Higieniczne pogrzewacze c.w.u. z wężownicą Spiro służą do magazynowania czynnika grzewczego i następnie przepływowego przygotowania ciepłej wody użytkowej poprzez nierdzewną (AISI 316L) karbowaną wężownicę. Turbulentny przepływ gwarantuje przygotowanie c.w.u. na bieżąco eliminując bakterie legionella. Poprzez różnicę ciśnień karbowana rura ze stali nierdzewnej oczyszcza się samoczynnie. Zastosowanie dużej powierzchni wymiany ciepła zapewnia dobre parametry pod względem wydajności ciepłej wody. Podgrzewacze higieniczne są przystosowane są do pracy z płynami dopuszczonymi do kontaktu ze stalą węglową (np. woda, glikol propylenowy), z dodatkiem inhibitora korozji spełniającą poniższe wymagania:

- pH w 25 °C w zakresie 8,7 do 9,2 dla instalacji stal/miedź, oraz >9,2 dla instalacji stal.
- zawartość tlenu mg/l $O_2 \leq 0{,}1$

Należy regularnie, nie rzadziej niż raz w roku, kontrolować stężenie inhibitora korozji w cieczy i w razie potrzeby dodawać odpowiednią ilość inhibitora.

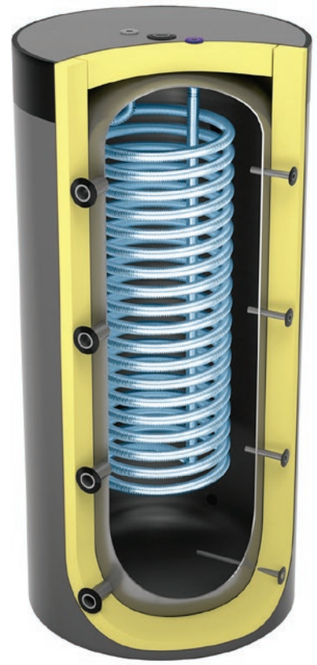

Parametr	Jedn.	Numer katalogowy								
Kod produktu	-	**2874617028**	**2874617029**	**2874617030**	**2874617031**	**2874617032**	**2874617033**	**2874617034**	**2874617035**	**2874617036**
Pojemność rzeczywista	L	188	310	332	468	457	800	792	926	918
Wężownica SPIRO	m^2	4	4	7,5	7,5	10	7,5	10	7,5	10
Wężownica SPIRO Pojemność	L	15,75	15,75	28,35	28,35	36,54	28,35	36,54	28,35	36,54
Maks. temp. i ciśnienie wężownicy SPIRO	-	95 °C / 6 Bar								
Maksymalna temp. i ciśnienie zbiornika	-	95 °C / 3 Bar								
Izolacja	-	PUR	Gąbka PU	Gąbka PU	Gąbka PU	Gąbka PU	Gąbka PU	Gąbka PU	Gąbka PU	Gąbka PU
Waga	kg	116	116	126	134	141	188	195	204	212
Klasa energetyczna	-	C	C	C	C	C	C	C	C	C

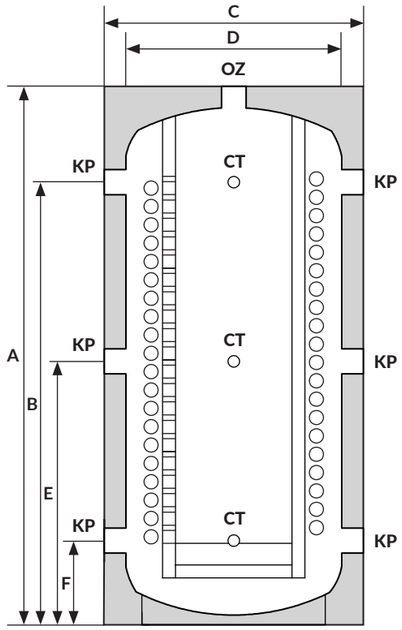

Widok z góry

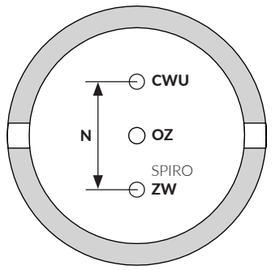

Symbol	Opis	Wymiar
KP	Króciec przyłączeniowy	G 6/4" W/F
KO	Odpowietrzenie zbiornika	G 6/4" W/F
CT	Tuleja na czujnik temp.	G 1/2" W/F
ZW	Wejście zimnej wody	1"
CWU	Wyjście ciepłej wody użytkowej	1"

Kod	A	B	C	D	E	F	N
2874617028	1247	1025	600	500	610	195	250

Zasobniki z wężownicą higieniczną
300-1000L

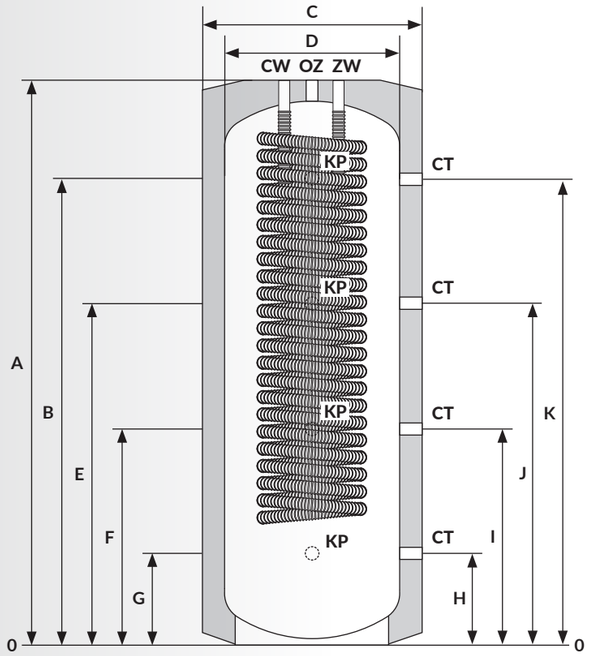

Widok z góry

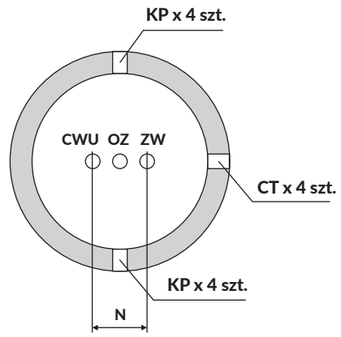

Kod	A	B	C	D	E	F	G	H	I	J	K	N
2874617029	1602	1365	650	550	980	590	205	205	590	980	1365	250
2874617030	1762	1525	650	550	1085	645	205	205	645	1085	1525	250
2874617031	1707	1469	750	650	1054	634	219	219	634	1054	1469	250
2874617032	1707	1469	750	650	1054	634	219	219	634	1054	1469	250
2874617033	1867	1557	1000	800	1124	691	258	258	691	1124	1577	250
2874617034	1830	1537	990	790	1104	671	238	238	671	1104	1537	250
2874617035	2087	1778	1000	800	1278	758	258	258	758	1278	1778	250
2874617036	2050	1758	990	790	1258	738	238	238	738	1258	1758	250

Zbiornik kombinowany z wężownicą 2w1

250/100L

Zbiornik buforowy typu 2 w 1 składa się ze zbiornika buforowego z higieniczną wężownicą do przepływowego przygotowania ciepłej wody użytkowej (górna część) oraz z bufora magazynującego czynnik grzewczy na potrzeby centralnego ogrzewania (dolna część). Zbiornik ten charakteryzuje się dwoma strefami w jednej obudowie, które zostały wydzielone tak aby każda część, górna oraz dolna, mogły pracować w niezależnych temperaturach regulowanych poprzez własny czujnik temperatury. Urządzenie łączy obie powyższe funkcje w kompaktowej obudowie co pozwala na ograniczenie miejsca montażowego. Zbiornik buforowy z higieniczną wężownicą 2 w 1 jest przystosowany do pracy z płynami dopuszczonymi do kontaktu ze stalą węglową (np. woda, glikol propylenowy), z dodatkiem inhibitora korozji spełniającą poniższe wymagania:

- pH w 25 °C w zakresie 8,7 do 9,2 dla instalacji Stal/Miedź, oraz > 9,2 dla instalacji stal.
- zawartość tlenu mg/l $O_2 \leq 0,1$

Należy regularnie, nie rzadziej niż raz w roku, kontrolować stężenie inhibitora korozji w cieczy i w razie potrzeby dodawać odpowiednią ilość inhibitora.

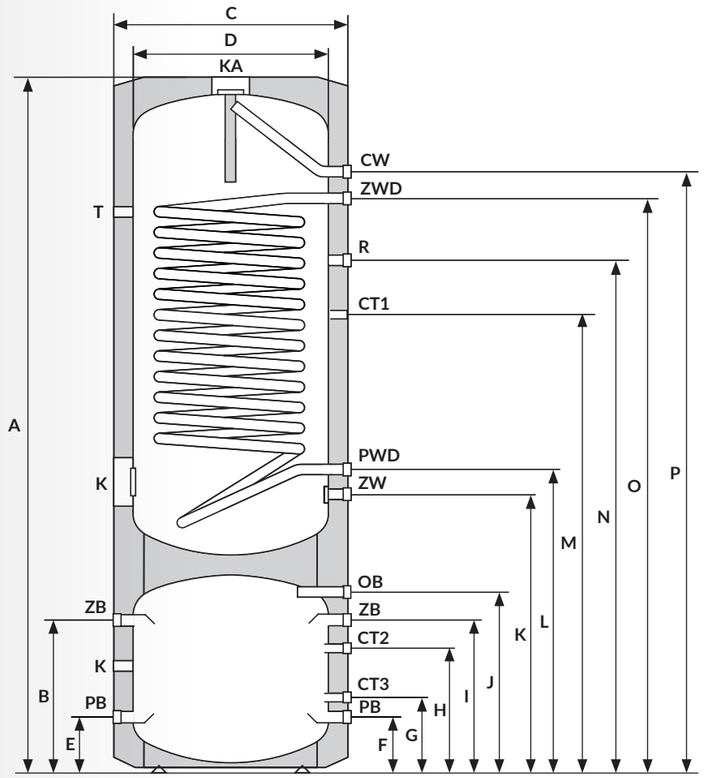

Parametr	Jednostka	Numer katalogowy
Kod Produktu	-	**2874375035**
Pojemność nominalna zbiornika CWU	L	250
Pojemność rzeczywista zbiornika CWU	L	214
Pojemność nominalna zbiornika buforowego	L	100
Pojemność rzeczywista zbiornika buforowego	L	106
Powierzchnia wężownicy	m^2	3,01
Moc grzewcza wężownicy*	kW	68,2
Wydajność wężownicy	L/h	1661
Pojemność wężownicy	L	17,7
Maksymalna temperatura i ciśnienie robocze zbiornika CWU		95°C / 6 Bar
Maksymalna temp. i ciśnienie robocze zbiornika buforowego		95°C / 3 Bar
Maksymalna temp. i ciśnienie robocze wężownicy		110°C / 16 Bar
Waga	kg	156
Anoda magnezowa	typ	AM40x400
Klasa energetyczna		C

Symbol	Opis	Wymiar
CW	Wylot ciepłej wody	G 3/4" W/F
CT1/2/3	Tuleja na czujnik temp.	Rura 3/8"
R	Króciec recyrkulacji	G 3/4" W/F
ZWD	Zasilanie wężownicy dolnej	G 1" W/F
PWD	Powrót z wężownicy dolnej	G 1" W/F
ZW	Wlot zimnej wody	G 3/4" W/F
T	Termometr	–
K	Przyłącz kołnierzowy na grzałkę elektryczną	G 6/4" W/F
KA	Przyłącz kołnierzowy z anodą	–
OB	Odpowietrzenie bufora	G 1/2" W/F
ZB	Zasilanie zbiornika buforowego	G 1" W/F
PB	Powrót z zbiornika buforowego	G 1" W/F

Kod	A	B	C	D	E	F	G	H	I	J	K	L	M	N	O	P
2874375035	1825	415	650	550	205	205	275	345	415	495	730	780	1195	1405	1610	1660

Zbiorniki wody lodowej

Zbiorniki wody lodowej służą do magazynowania wody lodowej, która znajduje zastosowanie w procesach technologicznych układów chłodniczych oraz klimatyzacji. Magazynowanie chłodu pozwala stabilizować pracę systemu i zmniejszać zużycie energii. Dzięki temu instalacja działa wydajniej i bardziej ekonomicznie.

Zbiorniki wyposażono w duże przyłącza, zapewniające odpowiednie przepływy medium. Trwałość zapewnia zewnętrzne malowanie antykorozyjne oraz izolacja wykonana z elastycznego materiału o zamkniętej strukturze komórkowej. Zbiornik wody lodowej nie jest wewnątrz emaliowany, więc przystosowany jest tylko do współpracy z medium neutralnym z dodatkiem inhibitora korozji spełniającym następujące wymagania:

- pH w 25 °C w zakresie 8,7 do 9,2 dla instalacji Stal/Miedź, oraz > 9,2 dla instalacji stal.
- zawartość tlenu mg/l $O_2 \leq 0,1$

Należy regularnie, nie rzadziej niż raz w roku, kontrolować stężenie inhibitora korozji w cieczy i w razie potrzeby dodawać odpowiednią ilość inhibitora.

Parametr	Jedn.	Numer katalogowy						
Kod Produktu	-	**2874617037**	**2874617038**	**2874617039**	**2874617040**	**2874617041**	**2874617042**	**2874617043**
Pojemność rzeczywista	l	204	303	361	494	826	952	1895
Temperatury robocze zbiornika	°C	1-90°C						
Maksymalne ciśnienie robocze zbiornika	bar	3						
Ilość króćców przyłączeniowych	szt.	4						
Króćce przyłączeniowe	-	G 6/4" W/F	kołnierz DN65			kołnierz DN80	kołnierz DN100	kołnierz DN125
Izolacja cieplna	mm	50						
Waga	kg	67	85	101	108	162	178	289

Zbiorniki wody lodowej
200L

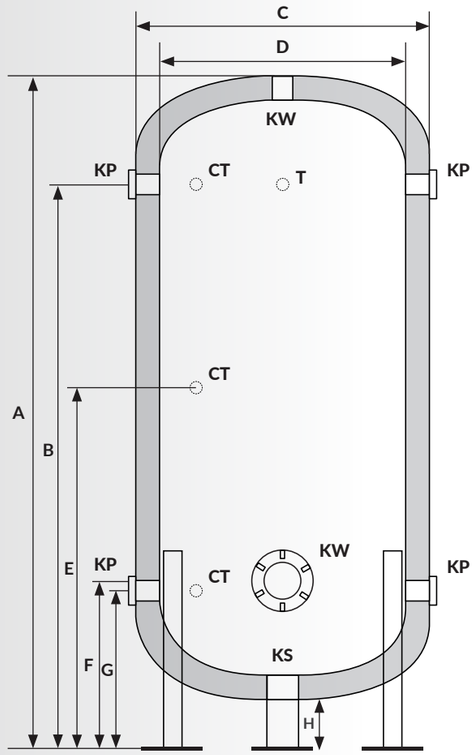

Widok z góry

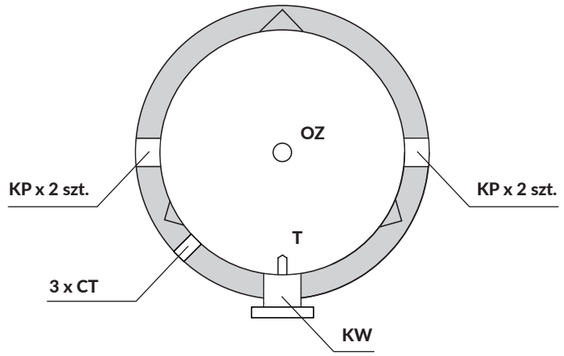

Symbol	Opis	Wymiar
KP	Króciec przyłączeniowy	G 6/4" W/F
KW	Kołnierz rewizyjny	+
T	Wejście na termometr	+
KS	Króciec spustowy	G 6/4" W/F
OZ	Odpowietrzenie zbiornika	G 6/4" W/F
CT	Tuleja na czujnik temperatury	1/2"

Kod	A	B	C	D	E	F	G	H
2874617037	1375	1153	600	500	737	343	323	100

Zbiorniki wody lodowej
300-1000L

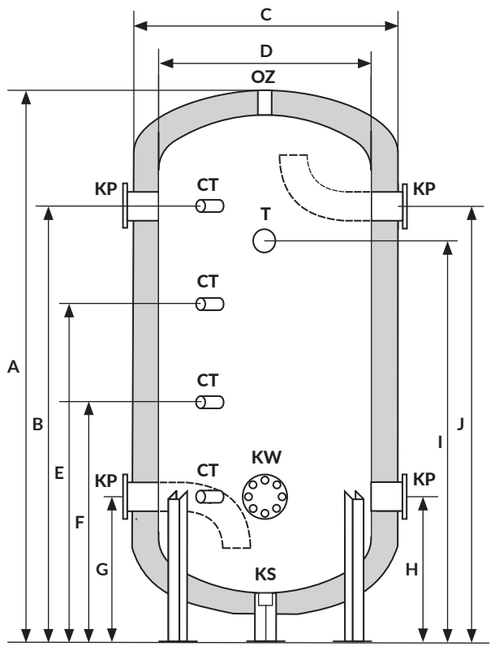

Widok z góry

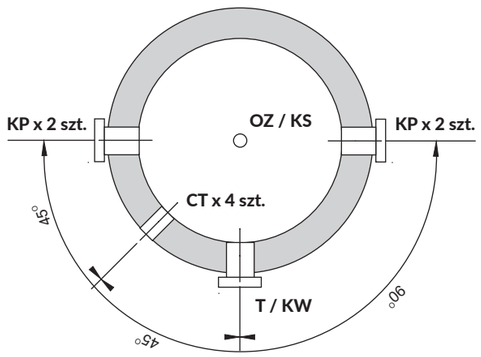

Symbol	Opis	300/400/500L	800L	1000L
KP	Króciec przyłączeniowy	DN 65	DN 80	DN 100
KW	Kołnierz rewizyjny	+		
T	Wejście na termometr	+		
KS	Króciec spustowy	G 6/4" W/F		
OZ	Odpowietrzenie zbiornika	G 6/4" W/F		
CT	Tuleja na czujnik temperatury	G 1/2" W/F		

Kod	A	B	C	D	E	F	G	H	I	J
2874617038	1644	1400	740	550	1045	690	335	395	1290	1350
2874617039	1894	1660	740	550	1217	777	335	395	1560	1600
2874617040	1826	1590	840	650	1170	750	330	390	1530	1530
2874617041	1958	1680	996	800	1245	810	380	450	1580	1605
2874617042	2198	1920	1002	800	1405	890	380	450	1819	1845

Zbiorniki wody lodowej
2000L

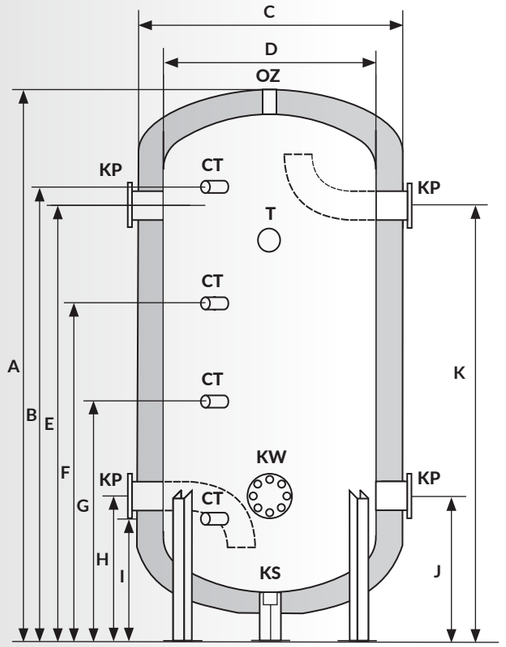

Widok z góry

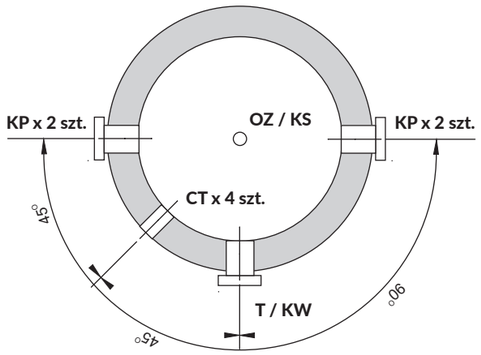

Symbol	Opis	2000L
KP	Króciec przyłączeniowy	DN125
KW	Kołnierz rewizyjny	+
T	Wejście na termometr	+
KS	Króciec spustowy	G 6/4" W/F
OZ	Odpowietrzenie zbiornika	G 6/4" W/F
CT	Tuleja na czujnik temperatury	G 1/2" W/F

Kod	A	B	C	D	E	F	G	H	I	J	K
2874617043	2038	1692	1300	1200	1594	1276	860	544	444	544	1594

Wymiennik płytowy**

Modele wymienników

KOD	2877373000	2877373002	2877373003	2877373004	2877373005	2877373006	2877373007	2877373008
Maksymalna moc pompy ciepła	13 kW	20 kW	25 kW	30 kW	50 kW	60 kW	70 kW	90 kW
**** dostępność według indywidualnych ustaleń**								

Hydrobox*

Hydrobox zawiera niezbędną armaturę potrzebną do pracy powietrznej pompy ciepła na cele przygotowania ciepłej wody użytkowej oraz centralnego ogrzewania. Umożliwia szybkie i łatwe połączenie hydrauliczne oraz elektryczne jednostki zewnętrznej z instalacją wewnętrzną np. buforem, zbiornikiem CWU.

W skład Hydroboxa 2877620016 wchodzi:

- pompa obiegowa
- przepływowa grzałka elektryczna 6 kW
- zawór trójdrogowy przełączający c.o. / c.w.u. z siłownikiem
- odpowietrznik

Dedykowany do urządzeń:

- ST AIR SMART MINI INVERTER 3-9 - **2871613009**

*** do wyczerpania zapasów**

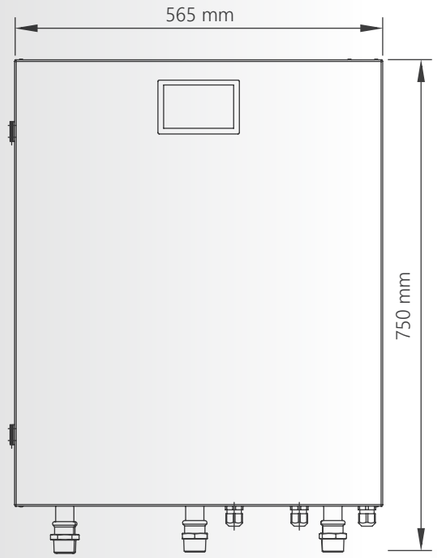

Elektrobox

Elektrobox jest niezbędnym elementem zapewniającym poprawną i bezawaryjną pracę powietrznej pompy ciepła.

Urządzenie zawiera niezbędne elementy w tym panel sterujący oraz czujniki temperatury: bufora, ciepłej wody użytkowej, obiegów grzewczych.

Powietrzna pompa ciepła wraz z Elektroboxem stanowi kompletne źródło ciepła. Urządzenie jest wymagane do uruchomienia i bezawaryjnej pracy pompy ciepła.

Elektrobox umożliwia szybkie i łatwe połączenie elektryczne oraz komunikację jednostki zewnętrznej z instalacją wewnętrzną np. buforem, zbiornikiem CWU.

W skład Elektroboxa 2877002001 wchodzi:

- zasilacz
- sterownik
- przekaźniki, styczniki, zabezpieczenia nadprądowe
- złącza komunikacyjne i zasilające

Dedykowany do urządzeń:

- ST AIR SMART 2-12 PROPAN - **2871613005**
- SK AIR SMART 2-12 PROPAN - **2871613023**
- ST AIR SMART 4-24 PROPAN - **2871613007**
- w przypadku konieczności pracy w/w urządzeń w układzie kaskadowym wymagane jest zastosowanie Elektroboxa do kaskady - do pracy w układzie kaskadowym (sterowanie 3 obiegami mieszaczowymi) - **2877620003**

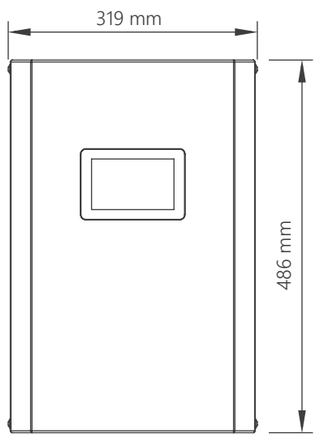

Gruntowe pompy ciepła

ST EARTH INVERTER
3-14*, 7-21*

ST EARTH
40*, 50*, 60, 70**, 80**, 90****

Powietrzne pompy ciepła

ST AIR SMART MINI
INVERTER 3-9*

SK AIR SMART
2-12 PROPAN

ST AIR SMART
2-12 PROPAN

ST AIR SMART
4-24 PROPAN

ST AIR SMART
10-48 PROPAN

ST AIR SMART MAX EVI
60, 70

Monoblokowe pompy ciepła powietrze/woda marki SILESIA KAN GROUP mogą realizować funkcję grzania i chłodzenia budynku oraz podgrzewania ciepłej wody użytkowej. W wielu przypadkach pompy ciepła wspomagają układy odpowiedzialne za podgrzew wody basenowej lub technologii przemysłowych wymagających wody o podwyższonej temperaturze.

* do wyczerpania zapasów
** dostępność według indywidualnych ustaleń

Index kodów

Pompy ciepła	Kod	str.
Gruntowa pompa ciepła **ST EARTH INVERTER 3-14***	**2873613006**	5
Gruntowa pompa ciepła **ST EARTH INVERTER 7-21***	**2873613004**	5
Gruntowa pompa ciepła **ST EARTH 40***	**2873354017**	7
Gruntowa pompa ciepła **ST EARTH 50***	**2873354011**	7
Gruntowa pompa ciepła **ST EARTH 60****	**2873354016**	7
Gruntowa pompa ciepła **ST EARTH 70****	**2873354015**	7
Gruntowa pompa ciepła **ST EARTH 80****	**2873354014**	7
Gruntowa pompa ciepła **ST EARTH 90****	**2873354013**	7
Powietrzna pompa ciepła **ST AIR SMART MINI INVERTER 3-9***	**2871613009**	9, 33
Powietrzna pompa ciepła **SK AIR SMART 2-12 PROPAN**	**2871613023**	11, 34
Powietrzna pompa ciepła **ST AIR SMART 2-12 PROPAN**	**2871613005**	13, 34
Powietrzna pompa ciepła **ST AIR SMART 4-24 PROPAN**	**2871613007**	15, 34
Powietrzna pompa ciepła **ST AIR SMART 10-48 PROPAN**	**2871613010**	17
Powietrzna pompa ciepła **ST AIR SMART MAX 60 EVI**	**2871613011**	19
Powietrzna pompa ciepła **ST AIR SMART MAX 70 EVI**	**2871613012**	19

Zbiorniki buforowe i wody użytkowej	Kod	str.
Zbiornik buforowy 200 l	**2874375027**	20, 21
Zbiornik buforowy 300 l	**2874375028**	20, 21
Zbiornik buforowy 400 l	**2874375029**	20, 22
Zbiornik buforowy 500 l	**2874375030**	20, 22
Zbiornik buforowy 800 l	**2874375031**	20, 22
Zbiornik buforowy 1000 l	**2874375032**	20, 22
Zbiornik buforowy 1500 l	**2874375033**	20, 22
Zbiornik buforowy 2000 l	**2874375034**	20, 22
Zbiornik 200 l **z wężownicą przepływową 5m² CWU**	**2874617028**	23, 24
Zbiornik 300 l **z wężownicą przepływową 5m² CWU**	**2874617029**	23, 25
Zbiornik 400 l **z wężownicą przepływową 7m² CWU**	**2874617030**	23, 25
Zbiornik 500 l **z wężownicą przepływową 7m² CWU**	**2874617031**	23, 25
Zbiornik 500 l **z wężownicą przepływową 10m² CWU**	**2874617032**	23, 25
Zbiornik 800 l **z wężownicą przepływową 7m² CWU**	**2874617033**	23, 25
Zbiornik 800 l **z wężownicą przepływową 10m² CWU**	**2874617034**	23, 25
Zbiornik 1000 l **z wężownicą przepływową 7m² CWU**	**2874617035**	23, 25
Zbiornik 1000 l **z wężownicą przepływową 10m² CWU**	**2874617036**	23, 25
Zbiornik buforowy z wężownicą 2w1 - 250/100 l	**2874375035**	26, 27
Zbiornik wody lodowej izolowany - 200 l	**2874617037**	28, 29
Zbiornik wody lodowej izolowany - 300 l	**2874617038**	28, 30
Zbiornik wody lodowej izolowany - 400 l	**2874617039**	28, 30
Zbiornik wody lodowej izolowany - 500 l	**2874617040**	28, 30
Zbiornik wody lodowej izolowany - 800 l	**2874617041**	28, 30
Zbiornik wody lodowej izolowany - 1000 l	**2874617042**	28, 30
Zbiornik wody lodowej izolowany - 2000 l	**2874617043**	28, 31

Elementy wyposażenia dodatkowego i osprzętu	Kod	str.
Wymiennik płytowy - do pompy ciepła maks. 13 kW**	**2877373000**	32
Wymiennik płytowy - do pompy ciepła maks. 20 kW**	**2877373002**	32
Wymiennik płytowy - do pompy ciepła maks. 25 kW**	**2877373003**	32
Wymiennik płytowy - do pompy ciepła maks. 30 kW**	**2877373004**	32
Wymiennik płytowy - do pompy ciepła maks. 50 kW**	**2877373005**	32
Wymiennik płytowy - do pompy ciepła maks. 60 kW**	**2877373006**	32
Wymiennik płytowy - do pompy ciepła maks. 70 kW**	**2877373007**	32
Wymiennik płytowy - do pompy ciepła maks. 90 kW**	**2877373008**	32
Hydrobox - do ST AIR SMART MINI INVERTER 3-9*	**2877620016**	9, 33,
Elektrobox - do ST AIR SMART 2-12 PROPAN i ST AIR SMART 4-24 PROPAN	**2877002001**	11, 13, 15, 34
Elektrobox do kaskady - sterowanie 3 obiegami mieszaczowymi	**2877620003**	11, 13, 15, 17, 34
Moduł chłodzenia pasywnego dla pomp gruntowych o mocy do 25 kW	**2877620004**	5
Zestaw pompowy ZP 25-75 - dla pomp ciepła o mocy do 20 kW	**2877103001**	5
Zestaw pompowy ZP 30-180-10-F21 - do 30 kW	**2877103006**	5
Zestaw pompowy 40-100F do inwertera do 40; 50 kW*	**2877103000**	17
Bramka internetowa Refmon	**2877620010**	5, 9, 11, 13, 15, 17
Bramka internetowa Refmon Multigate	**2877620021**	11, 13, 15, 17
Moduł chłodzenia pasywnego do gruntowych pomp ciepła 40-60 kW - na specjalne zamówienie	**2877620005**	7
Moduł chłodzenia pasywnego do gruntowych pomp ciepła 70-90 kW - na specjalne zamówienie	**2877620006**	7
Moduł B - 2 dodatkowe mieszacze	**2877620009**	7, 19
Zestaw pompowy 40-100F - dla pomp ciepła o mocy 30-50 kW	**2877103003**	7
Zestaw pompowy 40-120F - dla pomp ciepła o mocy 50-70 kW	**2877103005**	7, 19
Zestaw pompowy 50-120F - dla pomp ciepła o mocy 70-90 kW	**2877103004**	7
Moduł internetowy EcoNet	**2877620008**	7, 19
Bezprzewodowy termostat pokojowy eSTER_x40	**2877620007**	7, 19
Hydrobox - moduł z pompą obiegową, grzałką przepływową 6 kW, zaworem przełączającym CO/CWU i odpowietrznikiem	**2877620016**	9, 33
Elektrobox do pomp ST AIR SMART PROPAN 2-12 kW i 4-24 kW - wymagany do uruchomienia i pracy pompy	**2877002001**	11, 13, 15, 34
Podstawa pod pompę ciepła 40-70 kW	**2877620002**	17, 19
Manipulator CAREL PGD1	**2877620019**	17

* do wyczerpania zapasów
** dostępność według indywidualnych ustaleń

SILESIA
KAN GROUP

POMPY CIEPŁA DUŻEJ MOCY WYKORZYSTUJĄCE ENERGIĘ ODNAWIALNĄ Z GRUNTU, WODY I POWIETRZA.

OD 2025 ZINTEGROWANE Z MULTISYSTEMEM KAN-therm

Kaskada gruntowych pomp ciepła w nowej części produkcji Fabryki Przetwórstwa Tworzyw Sztucznych KAN-therm w Białymstoku.

Premiera 2027!

Powietrzna pompa ciepła

SK AIR SMART MINI INVERTER PROPAN

2-9 kW

Pompy ciepła
powietrze | woda

MONOBLOK INWERTER

Monoblokowe pompy ciepła typu powietrze/woda to nowoczesne urządzenia wykorzystujące energię odnawialną skumulowaną w otaczającym je powietrzu zewnętrznym i transformujące ją na potrzeby ogrzewania lub chłodzenia budynków.

Monoblokowe pompy ciepła powietrze/woda marki SILESIA KAN GROUP mogą realizować funkcję grzania i chłodzenia budynku oraz podgrzewania ciepłej wody użytkowej. W wielu przypadkach pompy ciepła wspomagają układy odpowiedzialne za podgrzew wody basenowej lub technologii przemysłowych wymagających wody o podwyższonej temperaturze.

Wysoka klasa efektywności energetycznej A+++ oraz jeden z najwyższych na rynków współczynnik COP ≥ 5 dla wybranych urządzeń, gwarantują uzyskanie wymiernych oszczędności związanych z eksploatacją budynku.

Dzięki zastosowaniu czynnika chłodniczego R290 (propan), charakteryzującego się korzystnymi właściwościami termodynamicznymi, powietrzne pompy ciepła SILESIA KAN GROUP mogą osiągać wysokie parametry efektywności energetycznej, określone w dokumentacji technicznej urządzenia. Urządzenia wykorzystujące ten czynnik mogą przyczyniać się do obniżenia żużycia emnergii elektrycznej. Rzeczywiste zużycie energii elektrycznej zależy od doboru pompy ciepła, parametrów instalacji, warunków pracy budynku oraz sposobu eksploatacji.

Podwyższone parametry zasilania (nawet do 75 °C) gwarantują bezproblemową współpracę z instalacjami płaszczyznowymi oraz grzejnikowymi.

Technologia inwerterowa pozwala na dopasowanie pracy urządzenia do aktualnego zapotrzebowania budynku na moc cieplną lub chłodniczą.

01 Najwyższa klasa efektywności energetycznej A+++

02 Naturalny czynnik chłodniczy R290

03 Modulowana moc grzewcza

04 Gwarancja producenta

05 Możliwość zdalnego sterowania

Gotowi na polskie zimy m.in. dzięki zintegrowanej podstawie pod pompy ciepła!

POMPY CIEPŁA
REALIZACJE

1. SOSNOWY ZAKĄTEK - APARTAMENTY KRAPKOWICE.
2. PRZEDSZKOLE PTASIE RADIO - BOBROWNIKI.
3. HOTEL KLASZTOR - CEDYNIA.
4. SIM MAŁOPOLSKA - RABKA-ZDRÓJ.
5. SZPITAL MIEJSKI - RABKA-ZDRÓJ.
6. NOWA ULINIA - NADMORSKIE DOMY REKREACYJNE - ULINIA.

Nasze szerokie spektrum referencyjne rozpoczyna się od budynków jednorodzinnych, poprzez budynki wielorodzinne, komercyjne i użyteczności publicznej, a kończy się na dużych obiektach przemysłowych.

POMPY CIEPŁA DUŻEJ MOCY WYKORZYSTUJĄCE ENERGIĘ ODNAWIALNĄ Z GRUNTU, WODY I POWIETRZA.

OD 2025 ZINTEGROWANE Z MULTISYSTEMEM KAN-therm

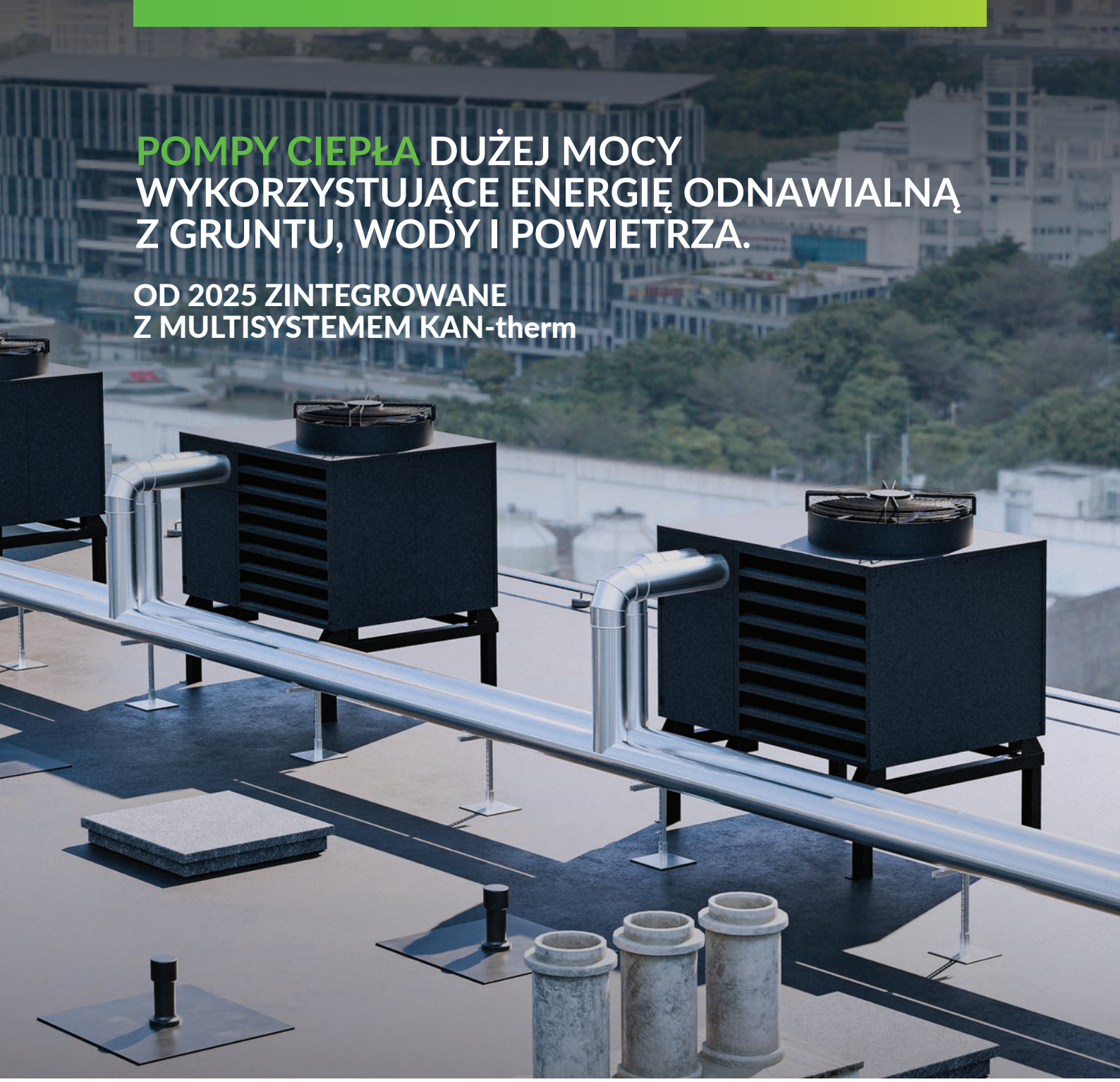

KAN GROUP

SILESIA TERM Sp. z o.o.

16-001 Kleosin, ul. Zdrojowa 22 A
+48 691 295 075,
+48 504 080 265,
e-mail: biuro@silesiaterm.pl

silesiaterm.pl

10/2026